MECHATRONICS

Service kit | Комплект сервисный

eurosens Destination 02

Specification | Паспорт

v_2.1

ISO 9001:2008 REGISTERED

www.mechatronics.by

EN APPLICATION

Service kit eurosens Destination 02 is designed for configuring sensors eurosens.
The service kit is connected to a personal computer (PC) via the USB interface.

RU НАЗНАЧЕНИЕ

Комплект сервисный eurosens Destination 02 предназначен для настройки оборудования eurosens.
Комплект сервисный подключается к персональному компьютеру (ПК) по интерфейсу USB.

EN MAIN TECHNICAL DATA

Output interfaces	RS-232 RS-485 K-Line USB
Supply voltage	15±0,5
Output voltage, VBAT, V	50
Output current, no more than, mA	IP 40
Ingress Protection Rating	-40 — +85
Ambient operating temperature, ◦ C	

RU ТЕХНИЧЕСКИЕ ХАРАКТЕРИСТИКИ

Выходные интерфейсы	RS-232 RS-485 K-Line USB
Напряжение питания	15±0,5
Выходное напряжение, VBAT, В	50
Выходной ток, не более , мА	IP 40
Степень защиты	-40 — +85
Рабочая темп. окружающей среды, ◦ C	

EN PACKAGE

eurosens Destination 02	–	1 pcs
Cable USB A-B	–	1 pcs
Cable (7 wire, length 1m)	–	1 pcs
Service cable	–	1 pcs
Specification	–	1 pcs

RU КОМПЛЕКТНОСТЬ

Адаптер сервисный eurosens Destination 02	–	1 шт
Кабель USB A-B	–	1 шт
Кабель (7 проводов, 1 м)	–	1 шт
Кабель сервисный	–	1 шт
Паспорт	–	1 шт

EN RECOMMENDATIONS

The adapter is powered from the USB interface.
To select the output interface of data transmission, use the button on the side surface eurosens Destination 02.
The transfer of data from the PC to the configurable equipment occurs in "transparent" mode.
Use the appropriate service cable wires to connect to the equipment via RS-232, RS-485.
The driver for Windows OS should be downloaded from the site www.mechatronics.by

Attention, please!

In the case of a long-term short-circuit of the adapter power supply, it is possible there will be a malfunction of the adapter, what is not a guarantee case

RU РЕКОМЕНДАЦИИ ПО ЭКСПЛУАТАЦИИ

Питание адаптера осуществляется от интерфейса USB.
Выбор интерфейса передачи данных осуществляется с помощью кнопки на боковой поверхности eurosens Destination 02. Передача данных от ПК в настраиваемое оборудование происходит в «прозрачном» режиме.
Для подключения к оборудованию по интерфейсам RS-232, RS-485 используйте соответствующие провода кабеля.
Драйвер для ОС Windows необходимо загрузить с сайта www.mechatronics.by

Внимание!
При долговременном КЗ выхода питания адаптера возможен выход его из строя, что является негарантийным случаем.

1. eurosens Cable (socket / розетка)

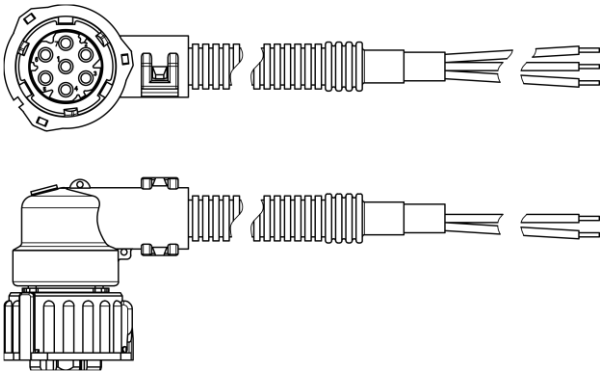

Interface RS / Тип интерфейса RS

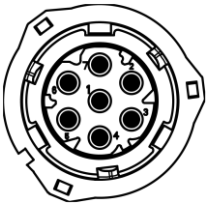

1 – VBAT	red/красный
2 – GND	brown/коричневый
3 – K-line/OUT	blue/голубой
4 – RS-232 (Rx)	black/черный
5 – RS-232 (TX)	white/белый
6 – RS-485 (A)	yellow/желтый
7 – RS-485 (B)	green/зеленый

2. eurosens Service Cable (socket / розетка)

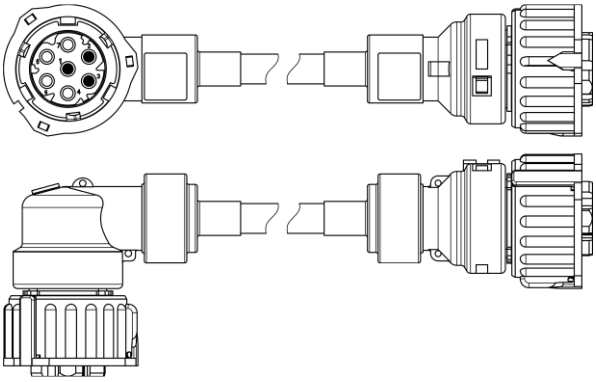

Interface PN / Тип интерфейса PN

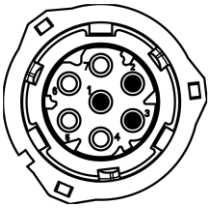

1 – VBAT	green/зеленый
2 – GND	black/черный
3 – K-line/OUT	blue/голубой

EN WARRANTY

Warranty period – 36 months from the date of manufacture.

The manufacturer guarantees eurosens Destination 02 corresponds to requirements of technical regulations if it is observed the conditions of storage, transportation, exploitation and user recomendations.

RU ГАРАНТИЯ

Гарантийный срок эксплуатации – 36 месяцев с даты изготовления.

Изготовитель гарантирует соответствие eurosens Destination 02 требованиям технических нормативных правовых актов при соблюдении условий хранения, транспортирования и эксплуатации, а также указаний по применению.

EN UTILIZATION

eurosens Destination 02 does not contain hazardous substances and components to health and the environment.

eurosens Destination 02 does not contain precious metals in amount obligatory for accounting.

RU УТИЛИЗАЦИЯ

eurosens Destination 02 не содержит вредных веществ и компонентов, опасных для здоровья и окружающей среды.

eurosens Destination 02 не содержит драгоценных металлов в количестве, подлежащем контролю.

EN TECHNICAL SUPPORT

t: +375 (25) 602-75-50, +375 (25) 799-47-71
E-mail: support@mechatronics.by

RU ТЕХПОДДЕРЖКА

т: +375 (25) 602-75-50, +375 (25) 799-47-71
E-mail: support@mechatronics.by

EN CONTACTS

JSC Mechatronics
st. 1 May, 80, Vileyka, Belarus, 222417
t: +375 (1771) 71300
E-mail: office@mechatronics.by

RU КОНТАКТЫ

ЗАО «Мехатроника»
222417, Республика Беларусь, г.Вилейка, ул. 1 Мая, д.80
т: +375 (1771) 71300
E-mail: office@mechatronics.by

EN ACCTEPTANCE SERTIFICATE

RU СВИДЕТЕЛЬСТВО О ПРИЕМКЕ

eurosens Destination 02

№ 81000024

HW 1.0 SW 1.0

Conforms to the requirements of technical conditions

Изготовлен и принят в соответствии с обязательными требованиями действующей технической документации и признан годным для эксплуатации.

_____	_____	05.17
Packer Упаковщик	QC ОТК	Data месяц, год

EN DIMENSION
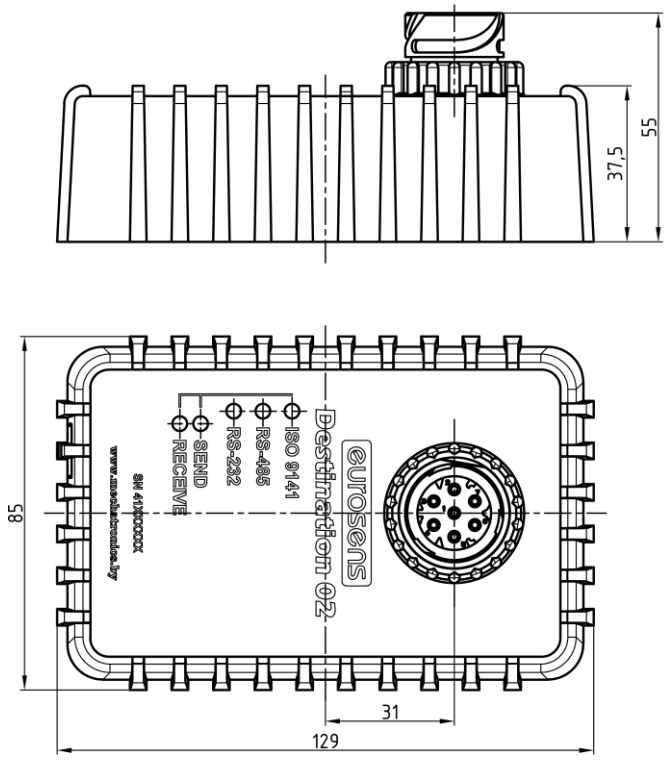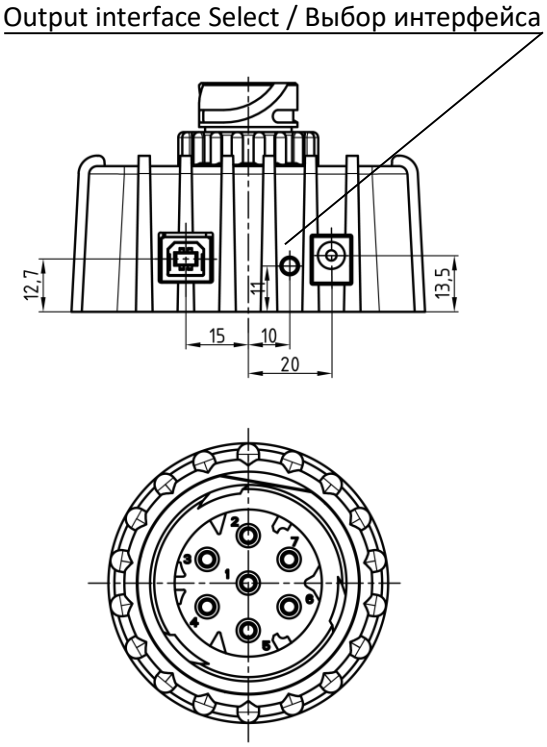
RU ГАБАРИТНЫЕ РАЗМЕРЫ